（第１回　午前）

2019（平成31）年度入学試験問題

算　数

（試験時間：50 分）

《注　　意》

(1) 問題は 1 ～ 6 まであります。

(2) 解答はすべて解答用紙に書いてください。

(3) 受験番号、氏名を忘れずに書いてください。

(4) 解答用紙のみ回収します。

城西大学附属

城　西　中　学　校

（注意）　円周率が必要なときは、3.14 として計算しなさい。

1　次の □ にあてはまる数を答えなさい。

(1)　$5 \times 222 - 3 \times 111 =$ □

(2)　$1.25 \times \frac{3}{5} \div 0.625 =$ □

(3)　$\frac{1}{4} : \frac{1}{3} = (0.2 \times$ □ $) : 1\frac{3}{5}$

(4)　時速 90 km は秒速 □ m です。

(5)　4.5 ㎏ の □ % は、495 㗊 です。

(6)　食塩を 30 㗊 と水を □ 㗊 を混ぜ合わせると 6 % の食塩水ができます。

(7)　200 から 300 までの整数のうち、4 でも 6 でも割り切れる数は □ 個です。

(8)　半径が 6 cm のおうぎ形があり、弧（こ）の長さは 12.56 cm です。このおうぎ形の面積は □ cm^2 です。

(9)　120 dL（デシリットル） $+ 0.5\ m^3 - 47000$ mL $=$ □ L

(10)　6 人の生徒の中から 2 人の図書係を選ぶとき、選び方は □ 通りです。

2 次の図形のア、イの大きさを求めなさい。

(1)

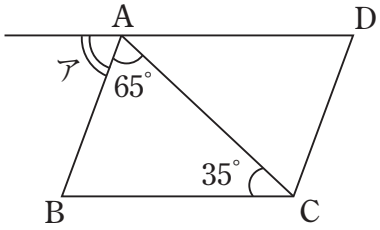

左の図の四角形 ABCD は平行四辺形です。

(2)

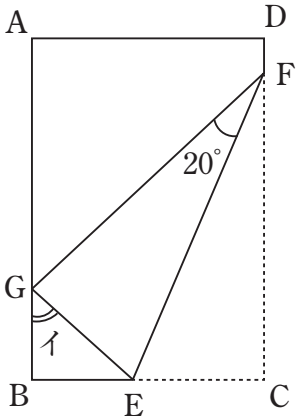

左の図は、長方形 ABCD を EF で折り返したものです。

3 次の図形で色のついた部分の面積を求めなさい。

(1)

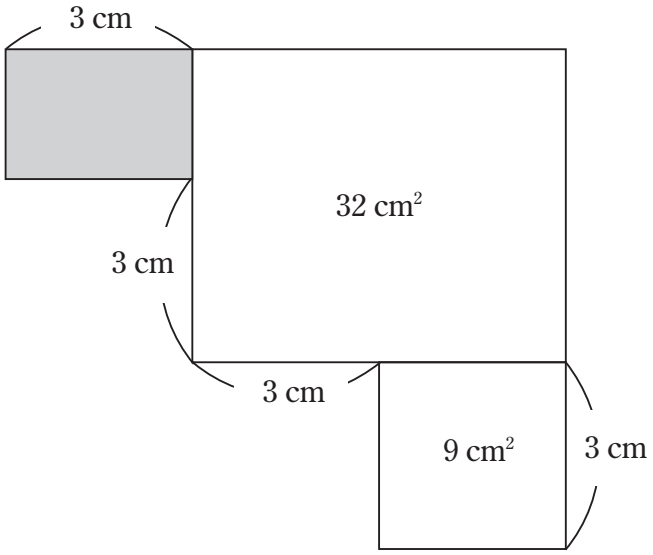

左の図は、長方形や正方形を組み合わせたものです。

(2)

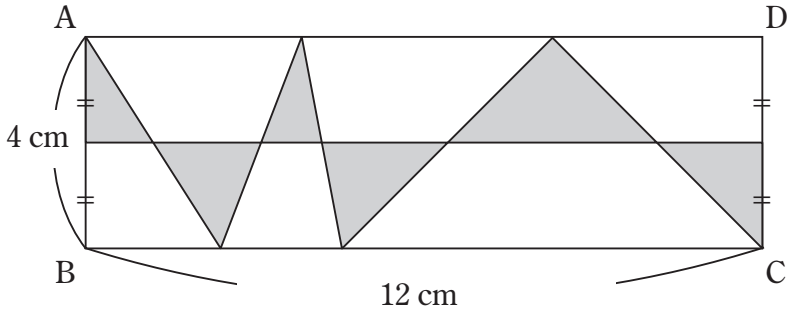

左の図の四角形 ABCD は、長方形です。

4 Aさんは、家から1.8 kmはなれた本屋まで歩いて行きます。Aさんの歩く速さは分速60 mです。

Aさんは午前8時に家を出発し、その6分後、お兄さんも自転車で本屋に向かいました。お兄さんは分速150 mで自転車で進み、本屋で5分間買い物をしてから家に帰りました。このとき、次の問いに答えなさい。

(1) お兄さんがAさんに追いつくのは家から何mの所ですか。

(2) お兄さんが本屋を出発してから、本屋に向かうAさんとすれちがうのは何時何分ですか。

5 次の問いに答えなさい。

(1) 1辺の長さが8 cmの立方体を右のように3つの頂点を通る平面で切ります。このとき、切り取られた三角すいの体積ともとの立方体の体積の比をもっとも簡単な整数で表しなさい。

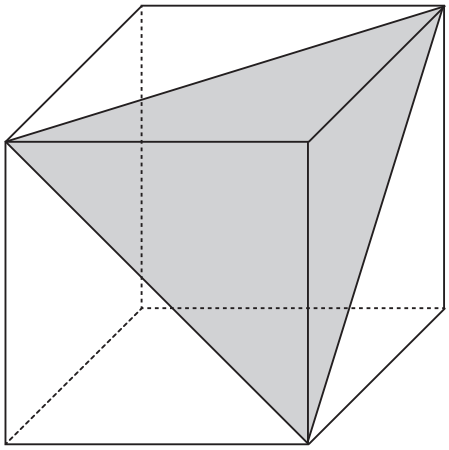

(2) 右の図のような、3つの面の面積が12 cm^2、16 cm^2、48 cm^2の直方体の体積を求めなさい。

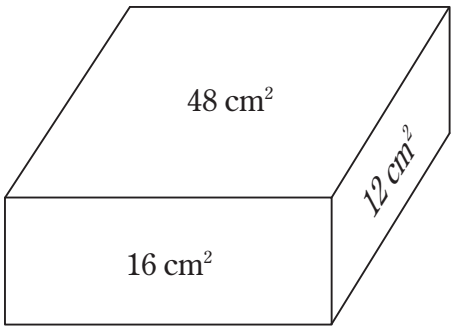

6 右の図のように、1から順に数を8つずつ並べていきました。

このとき、例えば15は上から2番目、左から7番目なので（2，7）と表すことにします。

このとき、次の問いに答えなさい。

1	2	3	4	5	6	7	8
9	10	11	12	13	14	15	16
17	18	19	20	…			

(1) （8，6）と表される数を求めなさい。また、考え方や式も書きなさい。

(2) 500は（ ア ， イ ）と表されます。 □ にあてはまる数をそれぞれ求めなさい。